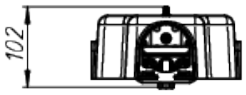

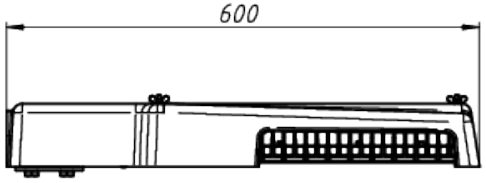

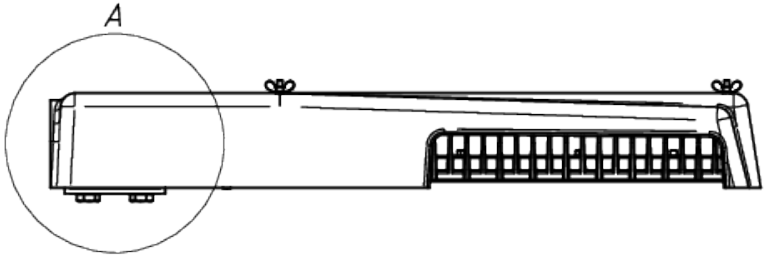

Вид – А

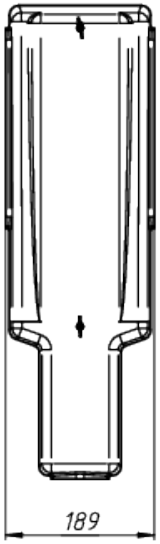

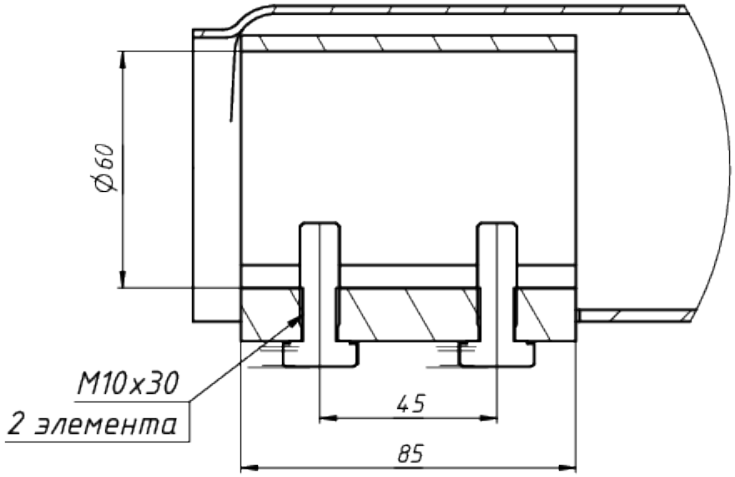

ЛАДЗАВОД СВЕТОТЕХНИКИ

*Документ сгенерирован автоматически. Дата генерации: 09-09-2024

Изм.	Лист	№ докум.	Подп.	Дата	LAD LED R320-2-120G-30 консоль	Лист 1